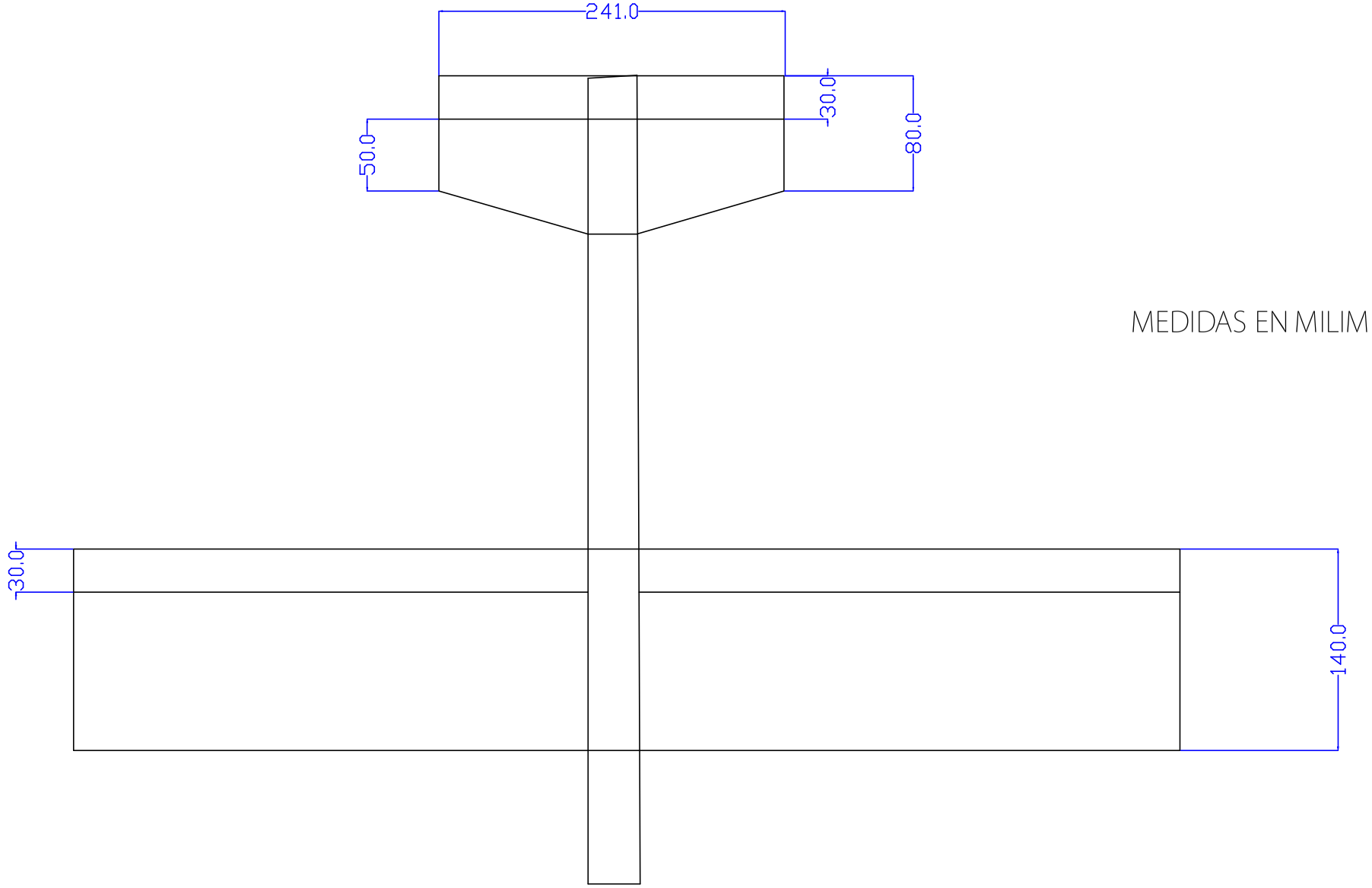
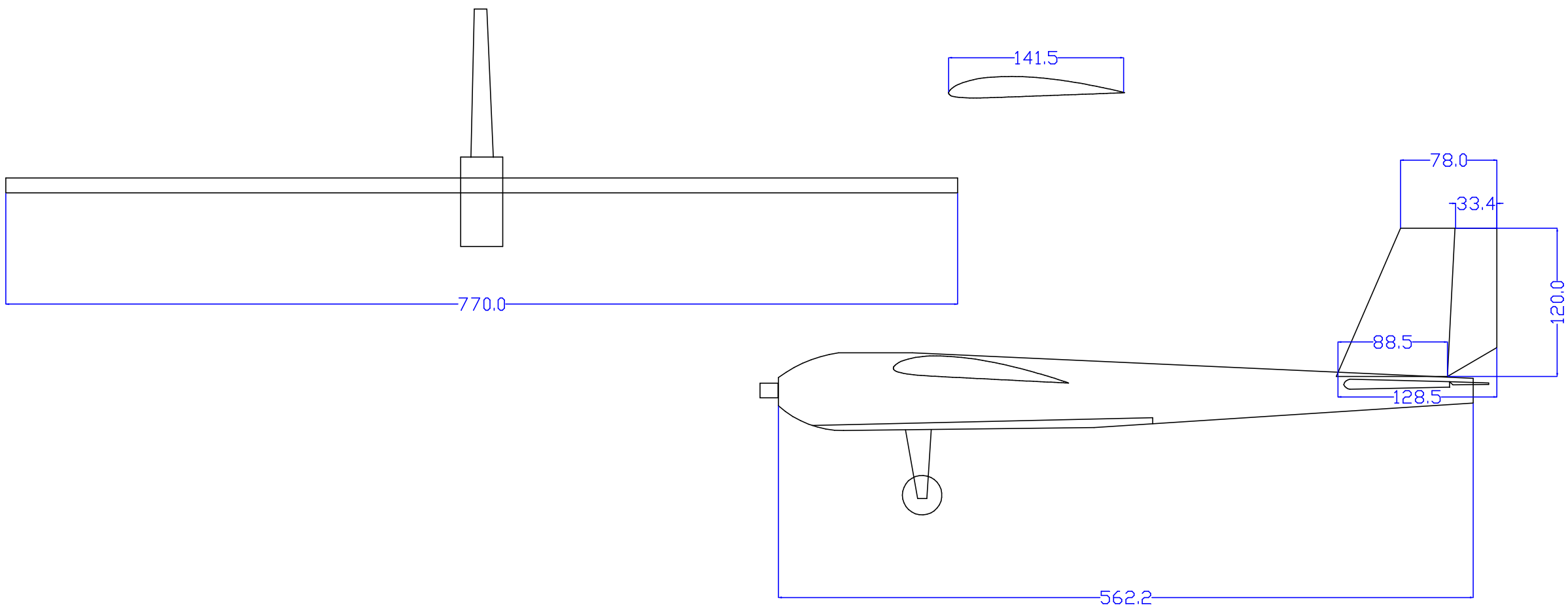
MEDIDAS EN MILIMETROS